Scheda Tecnica

Track 4

30223NV -

DESCRIZIONE

Track On-Off è un sistema di binari trifase, a tre accensioni, disponibile in tre lunghezze per applicazioni a plafone (il binario può essere installato direttamente a soffitto) e a sospensione. Le differenti versioni, da appoggio o da incasso, soddisfano ogni esigenza di installazione. La completezza degli accessori rende Track On-Off ideale nella progettazione illuminotecnica per flessibilità e versatilità.

CARATTERISTICHE APPARECCHIO

tipo di installazione	**Modulo binario da soffitto o sospensione**
materiale	**alluminio**
colore	**nero**
dimensioni	**300 cm.**

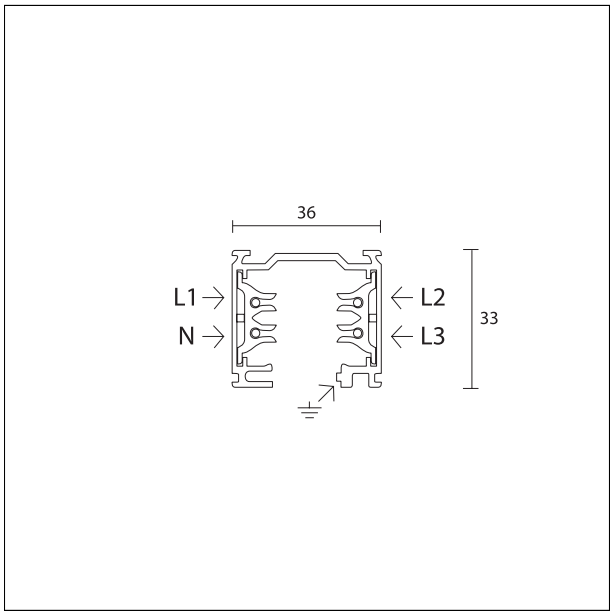

CARATTERISTICHE ELETTRICHE

alimentazione	**220÷240 V**
tipo di alimentazione	**On÷Off**
classe di isolamento	**Classe I**

PAN Srl
Via G. Michelucci, 1
50028 Barberino Tavarnelle
Firenze, Italy

Tel. +39 055 80 59 336/7
Fax +39 055 80 59 338
panint@panint.it
www.panint.it

La presente scheda tecnica è di proprietà di Pan S.r.l.
Tutti i diritti sono riservati. Ci riserviamo il diritto di apportare modifiche tecniche senza nessun preavviso.