Scheda Tecnica

Ace Acoustic LED

AA-SC + ■ △

DESCRIZIONE

La versione ACOUSTIC integra un elemento con caratteristiche fonoassorbenti al gruppo luce ACE. La calotta, realizzata in polietilene ad alta densità, è adatta a rendere più accogliente l'acustica interna di un ambiente e migliorarne il comfort acustico. Il materiale termoformato è totalmente riciclabile, ecologico, non utilizza sostanze chimiche, collanti e coloranti. Ace ACOUSTIC viene proposta in 3 dimensioni: 45, 60 e 90cm. Quattro i colori nella gamma: grigio, rosso, verde e blu.

CARATTERISTICHE APPARECCHIO

tipo di installazione	**sospensione**
materiale	**alluminio**
finitura	**anodizzato**
colore	**Nero**
potenza	**12 W**
lumen output - emissione totale	**max 1050 lm**
efficacia	**max 88 lm/W**

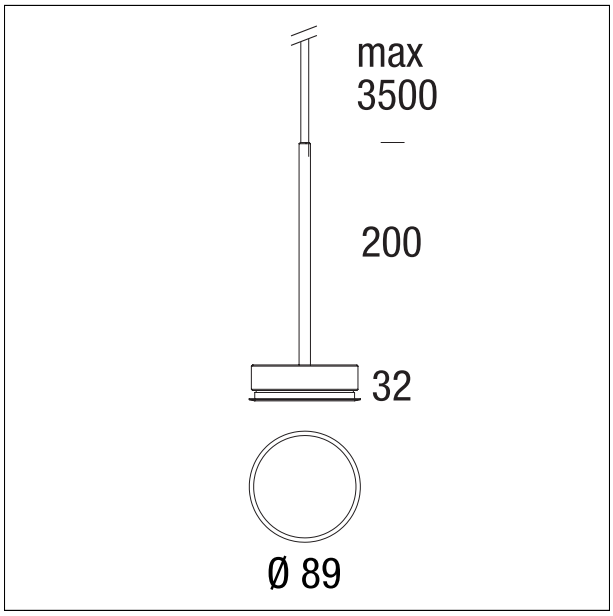

* Code to complete

Colour ■	
Nero	B

CCT △	
2700 K	1
3000 K	2
4000 K	3

CARATTERISTICHE ELETTRICHE

alimentazione	**400mA**
classe di isolamento	**Classe III**

CARATTERISTICHE MECCANICHE

IP apparecchio	**IP20**

PAN Srl
Via G. Michelucci, 1
50028 Barberino Tavarnelle
Firenze, Italy

Tel. +39 055 80 59 336/7
Fax +39 055 80 59 338
panint@panint.it
www.panint.it

La presente scheda tecnica è di proprietà di Pan S.r.l.
Tutti i diritti sono riservati. Ci riserviamo il diritto di apportare modifiche tecniche senza nessun preavviso.

Ace Acoustic LED

AA-SC + ■ △

CARATTERISTICHE SORGENTE

tipo sorgente	**SMD Led**
codifica sorgente	**RG0**
temperatura di colore	**2700 K**
CRI	**CRI > 80**
SDCM	

CARATTERISTICHE ILLUMINOTECNICHE

tipo di emissione	**downlight**
ottica	**120°**

COMPONENTI

Rosone - 220-240Vac, alimentatore incluso — BSS02AC + ■ △

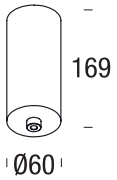

* Code to complete

Colour ■		**Control** △	
nero	B	DALI	DA
bianco	W	On/Off	NF
		Push	PU

Rosone Trimmed - 220-240Vac, alimentatore incluso — BSS04AC + ■ △

* Code to complete

Colour ■		**Control** △	
nero	B	DALI	DA
bianco	W	On/Off	NF
		Push	PU

PAN Srl
Via G. Michelucci, 1
50028 Barberino Tavarnelle
Firenze, Italy

Tel. +39 055 80 59 336/7
Fax +39 055 80 59 338
panint@panint.it
www.panint.it

La presente scheda tecnica è di proprietà di Pan S.r.l.
Tutti i diritti sono riservati. Ci riserviamo il diritto di apportare modifiche tecniche senza nessun preavviso.

Ace Acoustic LED

AA-SC + ■ △

Calotta Ø 90 cm

BSS01C + ■

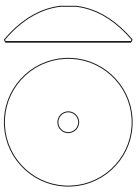

* Code to complete

Colour ■	
Blu	B
Grigio	G
Rosso	R
Verde	Y

PAN Srl
Via G. Michelucci, 1
50028 Barberino Tavarnelle
Firenze, Italy

Tel. +39 055 80 59 336/7
Fax +39 055 80 59 338
panint@panint.it
www.panint.it

La presente scheda tecnica è di proprietà di Pan S.r.l.
Tutti i diritti sono riservati. Ci riserviamo il diritto di apportare modifiche tecniche senza nessun preavviso.