Scheda Tecnica

Backlit Panel

BAC56144CA - 60 x 120 cm. - 60 W - 3000 K - UGR <19 / CRI > 80

DESCRIZIONE

Backlit Panel è un apparecchio a led di ultima generazione che si distingue per economicità, efficacia luminosa ed affidabilità nel tempo. Le sorgenti led posizionate sul retro dell'apparecchio emettono luce direttamente verso il basso ottenendo così le migliori prestazioni in condizioni termiche ottimali ed allungando la vita utile dei led il più possibile. Backlit si utilizza in appoggio all'interno di controsoffitti modulari oppure in abbinamento con le soluzioni Modular System per l'installazione a plafone o a sospensione. Backlit è disponibile anche nelle versioni UGR<19.

switch	**Casambi**

CARATTERISTICHE APPARECCHIO

materiale	**alluminio estruso**
colore	**bianco**
potenza	**60 W**
lumen output - emissione totale	**5520 lm**
efficacia	**92 lm/W**
dimensioni	**60 x 120 cm.**
peso netto	**4,2 kg.**

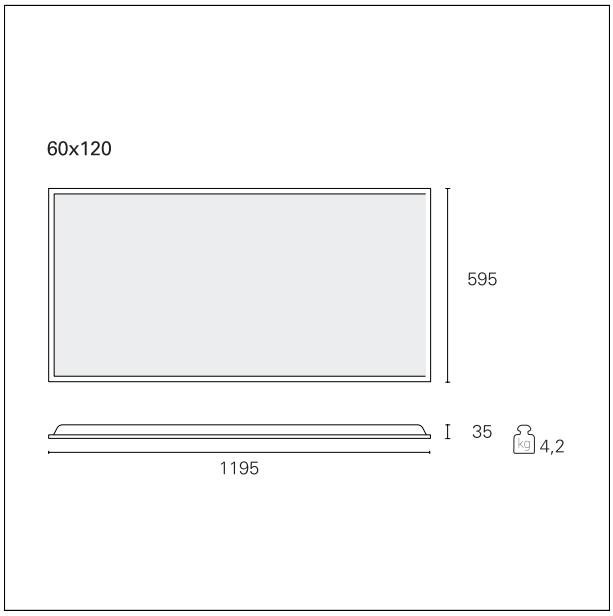

CARATTERISTICHE ELETTRICHE

alimentazione	**220÷240 V**
tipo di alimentazione	**Casambi**
classe di isolamento	**Classe II**

CARATTERISTICHE MECCANICHE

IP apparecchio	**IP20**
IK	**IK03**

PAN Srl
Via G. Michelucci, 1
50028 Barberino Tavarnelle
Firenze, Italy

Tel. +39 055 80 59 336/7
Fax +39 055 80 59 338
panint@panint.it
www.panint.it

La presente scheda tecnica è di proprietà di Pan S.r.l.
Tutti i diritti sono riservati. Ci riserviamo il diritto di apportare modifiche tecniche senza nessun preavviso.

Backlit Panel

BAC56144CA - 60 x 120 cm. - 60 W - 3000 K - UGR <19 / CRI > 80

CARATTERISTICHE SORGENTE

tipo sorgente	**SMD Led**
rischio fotobiologico	**Gruppo di rischio esente RG0 (IEC 62471)**
durata utile	**L80 / B20 - 50.000 h.**
temperatura di colore	**3000 K**
CRI	**CRI > 80**

CARATTERISTICHE DRIVER

tipo di alimentatore	**Casambi**

CARATTERISTICHE ILLUMINOTECNICHE

apertura di fascio - diretta	**90°**
UGR	**< 19**

FOTOMETRIA

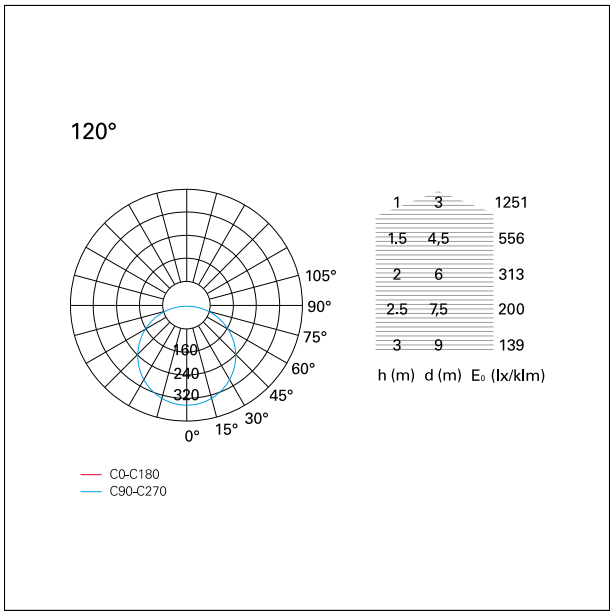

PAN Srl
Via G. Michelucci, 1
50028 Barberino Tavarnelle
Firenze, Italy

Tel. +39 055 80 59 336/7
Fax +39 055 80 59 338
panint@panint.it
www.panint.it

La presente scheda tecnica è di proprietà di Pan S.r.l.
Tutti i diritti sono riservati. Ci riserviamo il diritto di apportare modifiche tecniche senza nessun preavviso.