PAN

Scheda Tecnica

Nemo Adj - rounded

RTL20232DA - white ring / mirror reflector - 33 W / 4000 K / CRI > 90

DESCRIZIONE

Quattro aperture di fascio con cut-off di 38° e versioni fino a UGR<17 permettono di ottenere il giusto equilibrio fra controllo delle luminanze e diffusione della luce. I moduli illuminanti sono tutti equipaggiati con led di ultima generazione con CRI > 90 e SDCM < 3. I riflettori secondari intercambiabili disponibili in cinque diverse finiture estetiche permettono di caratterizzare l'impianto anche successivamente alla prima installazione. Il cavetto di sicurezza in dotazione evita la caduta accidentale e il sistema di connessione al driver di tipo "fast plug" permette un'installazione rapida e sicura. Versione Nemo ADJ per luce di accento con orientabilità di 350° sul piano orizzontale e di 30° sul piano verticale. Nemo Fix per l'illuminazione verticale per il controllo dell'abbagliamento diretto e luce sfumata ai bordi del fascio.

switch	**DALI**

CARATTERISTICHE APPARECCHIO

tipo di installazione	**Trimmed**
materiale	**Alluminio**
colore	**Bianco / Speculare**
potenza	**33 W**
lumen output - emissione diretta	**3134 lm**
lumen output - emissione totale	**3134 lm**
efficacia	**95 lm/W**
diametro	**Ø 140 mm.**
dimensioni	**h 169 mm.**
peso netto	**1,05 kg.**

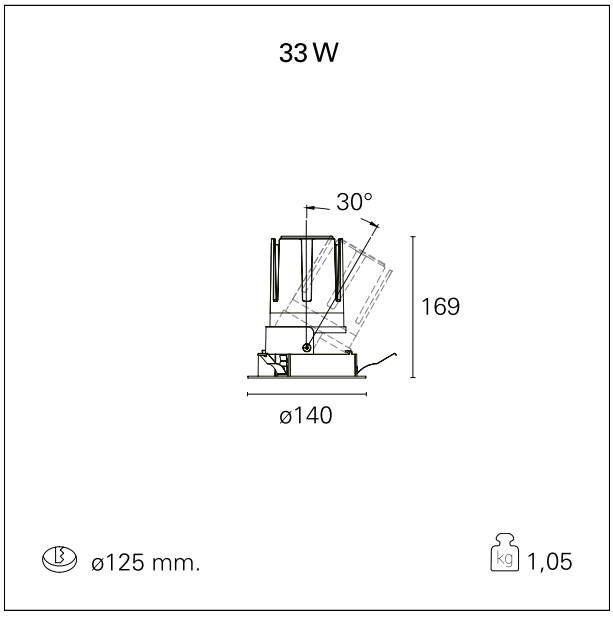

CARATTERISTICHE ELETTRICHE

alimentazione	**220÷240 V**
tipo di alimentazione	**DALI**
classe di isolamento	**Classe II**

CARATTERISTICHE MECCANICHE

Pan International srl
Via G. Michelucci, 1
50028 Tavarnelle Val di Pesa
Firenze Italy

Tel: +39 (0)55 80 59 336/7
Fax: +39 (0)55 80 59 338
panint@panint.it
www.panint.it

La presente scheda tecnica è di proprietà di Pan International S.r.l. Tutti i diritti sono riservati. Ci riserviamo il diritto di apportare modifiche tecniche senza nessun preavviso.

PAN

Scheda Tecnica

Nemo Adj - rounded

RTL20232DA - white ring / mirror reflector - 33 W / 4000 K / CRI > 90

IP apparecchio	**IP40**
IP vano ottico	**IP40**
IP vano incassato	**IP40**
IK	**IK02**

DIMENSIONI FORO D'INCASSO

diametro foro incasso	**ø 125 mm.**

CLASSIFICAZIONE ENERGETICA

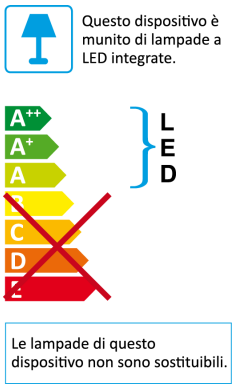

CARATTERISTICHE SORGENTE

tipo sorgente	**CoB Led**
marca LED	**Bridgelux**
corrente LED	**800 mA**
tensione LED	**36 V**
classe energetica	**LED**
durata utile	**L80 / B20 - 50.000 h.**
temperatura di colore	**4000 K**
CRI	**CRI > 90**
SDCM	**< 3**

CARATTERISTICHE DRIVER

tipo di alimentatore	**DALI**
fattore di potenza	**> 0,9**
temperatura di esercizio	**-20°C ÷ 45°C**

CARATTERISTICHE ILLUMINOTECNICHE

tipo di emissione	**Diretta**

Pan International srl
Via G. Michelucci, 1
50028 Tavarnelle Val di Pesa
Firenze Italy

Tel: +39 (0)55 80 59 336/7
Fax: +39 (0)55 80 59 338
panint@panint.it
www.panint.it

La presente scheda tecnica è di proprietà di Pan International S.r.l. Tutti i diritti sono riservati. Ci riserviamo il diritto di apportare modifiche tecniche senza nessun preavviso.

PAN

Scheda Tecnica

Nemo Adj - rounded

RTL20232DA - white ring / mirror reflector - 33 W / 4000 K / CRI > 90

effetto luminoso	**Proiettato**
ottica	**55°**
apertura di fascio - diretta	**55°**
UGR	**≤ 21**
cut-off	**38°**

FOTOMETRIA

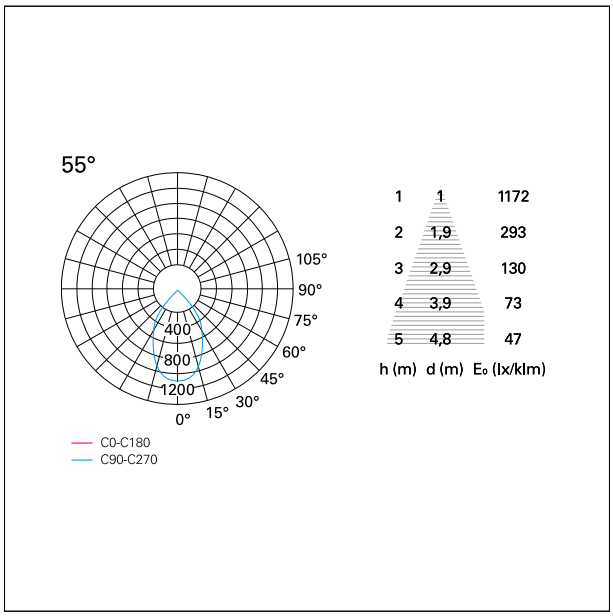

GARANZIA

periodo	**5 years**

Pan International srl
Via G. Michelucci, 1
50028 Tavarnelle Val di Pesa
Firenze Italy

Tel: +39 (0)55 80 59 336/7
Fax: +39 (0)55 80 59 338
panint@panint.it
www.panint.it

La presente scheda tecnica è di proprietà di Pan International S.r.l. Tutti i diritti sono riservati. Ci riserviamo il diritto di apportare modifiche tecniche senza nessun preavviso.