Scheda Tecnica

Nemo Fix - squared

RTL26232DA - White Ring + Mirror Reflector - 33 W - 3100 lumen / 4000 K / CRI >90

DESCRIZIONE

Quattro aperture di fascio con cut-off di 38° e versioni fino a UGR<17 permettono di ottenere il giusto equilibrio fra controllo delle luminanze e diffusione della luce. I moduli illuminanti sono tutti equipaggiati con led di ultima generazione con CRI >90 e SDCM < 3. I riflettori secondari intercambiabili disponibili in cinque diverse finiture estetiche permettono di caratterizzare l'impianto anche successivamente alla prima installazione. Il cavetto di sicurezza in dotazione evita la caduta accidentale e il sistema di connessione al driver di tipo "fast plug" permette un'installazione rapida e sicura. Versione Nemo ADJ per luce di accento con orientabilità di 350° sul piano orizzontale e di 30° sul piano verticale. Nemo Fix per l'illuminazione verticale per il controllo dell'abbagliamento diretto e luce sfumata ai bordi del fascio.

switch	**DALI**

CARATTERISTICHE APPARECCHIO

tipo di installazione	**incassati trimmed**
materiale	**alluminio**
colore	**bianco / speculare**
potenza	**33 W**
lumen output - emissione totale	**3134 lm**
efficacia	**95 lm/W**
dimensioni	**165 x 165 mm.**
peso netto	**1,05 kg.**

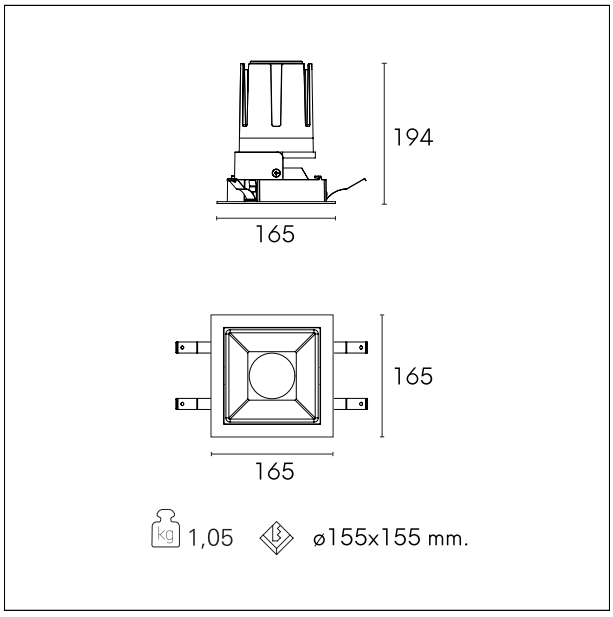

CARATTERISTICHE ELETTRICHE

alimentazione	**220÷240 V**
tipo di alimentazione	**DALI**
classe di isolamento	**Classe II**

CARATTERISTICHE MECCANICHE

PAN International Srl
Via G. Michelucci, 1
50028 Barberino Tavarnelle
Firenze, Italy

Tel. +39 055 80 59 336/7
Fax +39 055 80 59 338
panint@panint.it
www.panint.it

La presente scheda tecnica è di proprietà di Pan International S.r.l. Tutti i diritti sono riservati. Ci riserviamo il diritto di apportare modifiche tecniche senza nessun preavviso.

Nemo Fix - squared

RTL26232DA - White Ring + Mirror Reflector - 33 W - 3100 lumen / 4000 K / CRI >90

IP vano ottico	**IP40**
IP vano incassato	**IP20**
IK	**IK02**

DIMENSIONI FORO D'INCASSO

a x b foro incasso	**150 x 150 mm.**

CARATTERISTICHE SORGENTE

tipo sorgente	**CoB Led**
rischio fotobiologico	**Gruppo di rischio basso RG 1 (IEC 62471)**
marca LED	**Bridgelux**
corrente LED	**800 mA**
tensione LED	**36 V**
durata utile	**L80 / B20 - 50.000 h.**
temperatura di colore	**4000 K**
CRI	**CRI >90**
SDCM	**< 3**

CARATTERISTICHE DRIVER

tipo di alimentatore	**DALI**
fattore di potenza	**> 0,9**
temperatura di esercizio	**-20°C ÷ 45°C**

CARATTERISTICHE ILLUMINOTECNICHE

tipo di emissione	**rotosimmetrica**
effetto luminoso	**wide**
ottica	**55°**
apertura di fascio - diretta	**55°**
UGR	**≤ 21**
cut-off	**38°**

PAN International Srl
Via G. Michelucci, 1
50028 Barberino Tavarnelle
Firenze, Italy

Tel. +39 055 80 59 336/7
Fax +39 055 80 59 338
panint@panint.it
www.panint.it

La presente scheda tecnica è di proprietà di Pan International S.r.l. Tutti i diritti sono riservati. Ci riserviamo il diritto di apportare modifiche tecniche senza nessun preavviso.

Nemo Fix - squared

RTL26232DA - White Ring + Mirror Reflector - 33 W - 3100 lumen / 4000 K / CRI >90

FOTOMETRIA

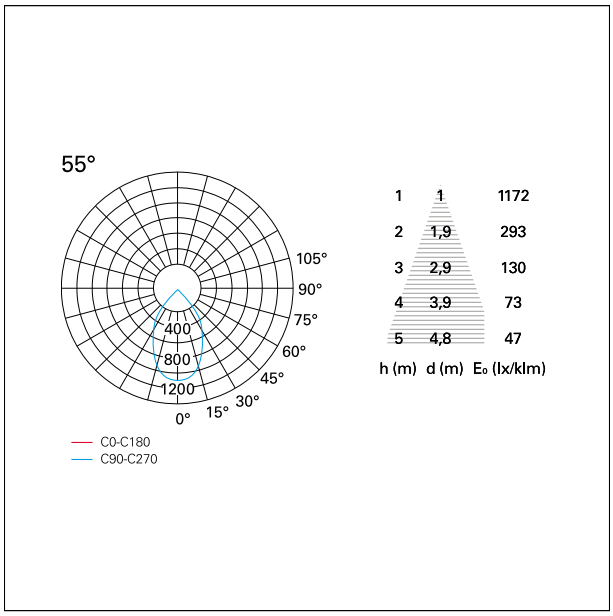

PAN International Srl
Via G. Michelucci, 1
50028 Barberino Tavarnelle
Firenze, Italy

Tel. +39 055 80 59 336/7
Fax +39 055 80 59 338
panint@panint.it
www.panint.it

La presente scheda tecnica è di proprietà di Pan International S.r.l. Tutti i diritti sono riservati. Ci riserviamo il diritto di apportare modifiche tecniche senza nessun preavviso.