Scheda Tecnica

Ska

RTL46102DA - 12 W - 1150 lumen - 15° - Spot / 12 W / 3000 K / CRI > 92

DESCRIZIONE

I proiettori della serie SKA sono particolarmente indicati per l'illuminazione degli ambienti commerciali come i negozi e gli store. Le elevate prestazioni illuminotecniche consentono di illuminare adeguatamente le superfici espositive e gli oggetti esposti. I proiettori della serie Ska sono equipaggiati con driver e led CoB selezionati (prime brand) e le qualità cromatiche della luce (CRI > 90 e SDCM < 3) garantiscono un'ottima resa del colore degli oggetti illuminati. L'emissione della luce è gestita con riflettori ottici intercambiabili ad alto rendimento per ottenere la massima efficienza ottica e la massima flessibilità dell'impianto. Disponibili nelle versioni On / Off e DALI.

switch	**DALI**

CARATTERISTICHE APPARECCHIO

tipo di installazione	**proiettori da binario**
materiale	**alluminio**
colore	**nero**
potenza	**12 W**
lumen output - emissione totale	**1145 lm**
efficacia	**95 lm/W**
dimensioni	**103 x 162 mm.**
peso netto	**0,55 kg.**

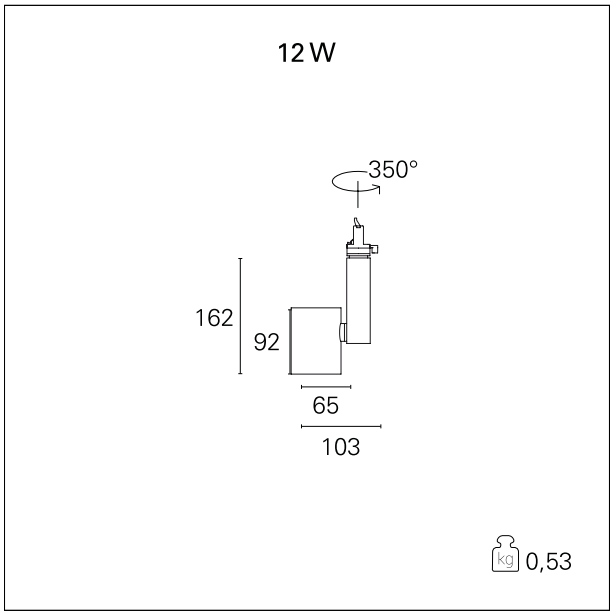

CARATTERISTICHE ELETTRICHE

alimentazione	**220÷240 V**
tipo di alimentazione	**DALI**
classe di isolamento	**Classe I**

CARATTERISTICHE MECCANICHE

IP apparecchio	**IP20**

PAN Srl
Via G. Michelucci, 1
50028 Barberino Tavarnelle
Firenze, Italy

Tel. +39 055 80 59 336/7
Fax +39 055 80 59 338
panint@panint.it
www.panint.it

La presente scheda tecnica è di proprietà di Pan S.r.l.
Tutti i diritti sono riservati. Ci riserviamo il diritto di apportare modifiche tecniche senza nessun preavviso.

Ska

RTL46102DA - 12 W - 1150 lumen - 15° - Spot / 12 W / 3000 K / CRI > 92

CARATTERISTICHE SORGENTE

tipo sorgente	**CoB Led**
rischio fotobiologico	**Gruppo di rischio basso RG1 (IEC 62471)**
marca LED	**Bridgelux or equivalent**
corrente LED	**350 mA**
durata utile	**L80 / B20 - 50.000 h.**
temperatura di colore	**3000 K**
CRI	**CRI > 92**
SDCM	**< 3**

CARATTERISTICHE DRIVER

tipo di alimentatore	**DALI**
temperatura di esercizio	**-20°C ÷ 45°C**

CARATTERISTICHE ILLUMINOTECNICHE

effetto luminoso	**spot**
apertura di fascio - diretta	**15°**
cut-off	**32°**

FOTOMETRIA

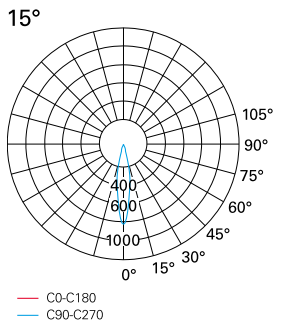

h (m)	d (m)	E₀ (lx/klm)
1	0,3	8115
2	0,5	2029
3	0,8	902
4	1,0	507
5	1,3	325

PAN Srl
Via G. Michelucci, 1
50028 Barberino Tavarnelle
Firenze, Italy

Tel. +39 055 80 59 336/7
Fax +39 055 80 59 338
panint@panint.it
www.panint.it

La presente scheda tecnica è di proprietà di Pan S.r.l.
Tutti i diritti sono riservati. Ci riserviamo il diritto di apportare modifiche tecniche senza nessun preavviso.